elitec

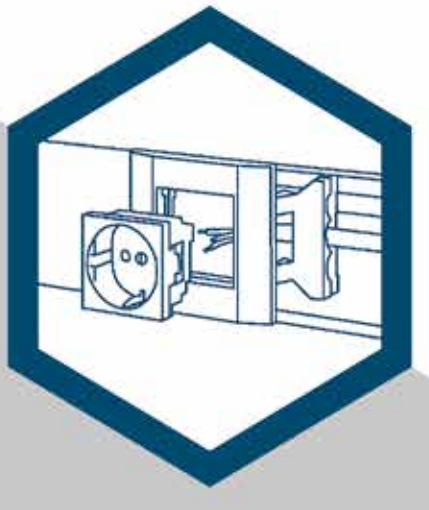

2024

KABELKANÄLE
aus Aluminium & Stahlblech

01.2024

INHALT

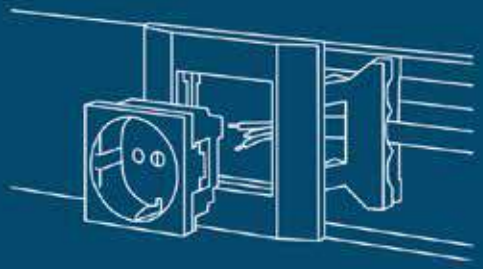

Allgemeine Informationen.....272

KABELKANÄLE AUS KUNSTSTOFF

BRÜSTUNGSKANAL-SYSTEME

BR Brüstungskanal.....274
BR Brüstungskanal Formteile.....275
BR Brüstungskanal Zubehör.....290

FENSTERBANK- & LEITUNGSFÜHRUNGSKANAL-SYSTEME

FB Fensterbankkanal.....277
FB Fensterbankkanal Formteile.....278
FB Fensterbankkanal Zubehör.....289

LFG Leitungsführungskanal.....281
LFG Leitungsführungskanal Formteile.....284
LFG Leitungsführungskanal Zubehör.....289

LFG Leitungsführungskanal halogenfrei.....288

SOCKELLEISTENKANAL-SYSTEME

4D Sockelleistenkanal.....296
Aufbodenkanal ABK, Winkelkanal WK.....299

KABELKANÄLE

KABELKANÄLE AUS KUNSTSTOFF

VERDRAHTUNGSKANAL-SYSTEME

VK Special Verdrahtungskanal....301
VK Zubehör....302

TECHNIK

Leitungsbelegung & Chemikalienbeständigkeit....304

KABELKANÄLE AUS ALUMINIUM

Werkstoff Aluminium....307
Brüstungskanal BRA3 60/110....308
Brüstungskanal BRA3 60/130....309
Brüstungskanal BRA3 60/170....310
Brüstungskanal BRA3 80/200....311
Brüstungskanal BRA3 80/200 DUO....312
Micro-Geräteeinbaukanal MBRA 62/62....313
Säulensysteme aus Aluminium....314
Zubehör....316

KABELKANÄLE AUS STAHLBLECH

Brüstungskanal Stahlblech BRS3....318
Leitungsführungskanal MINI/S und LFS....319
Verbinder....319

Infos zum Material
Kabelkanäle aus Aluminium

Werkstoffeigenschaften Aluminium: EN AW 6060 (AlMgSi)

Aluminium wird in fast allen Bereichen der Elektrotechnik verarbeitet, besticht durch ansprechendes Design und wertet die Oberfläche aufgrund der **exzellenten Oberflächenqualität** optisch auf.

Kabelmanagement-Systeme aus hochwertigem, stranggepresstem Aluminium verleihen allen Räumlichkeiten mit repräsentativem Anspruch das gewünschte Ambiente. Ob in natureloxiert, in einer gewünschten Eloxalfarbe oder mit pulverbeschichteter Oberfläche, der Werkstoff Aluminium ermöglicht die Gestaltung individueller ästhetischer Raumszenarien. Das Eloxalverfahren erzeugt durch eine anodische Oxidation eine Schutzschicht auf dem Aluminium und es entsteht somit eine extrem **harte und kratzfeste Oberfläche.**

Dank der **sehr guten Korrosions- und Chemikalienbeständigkeit** ist eine lange Nutzungsdauer von Aluminiumprodukten gewährleistet. Das eingesetzte Aluminium erfüllt alle Anforderungen nach DIN 4102, Teil 1 und wird der Baustoffklasse A1 (nicht brennbarer Baustoff) zugeordnet.

Aluminium ist **gesundheitlich unbedenklich** und erfüllt alle **hygienischen** Anforderungen. Hierbei lassen sich Aluminiumprodukte leicht reinigen und sterilisieren und eignen sich somit für Arbeitsplatzinstallationen, die eine hohe Beständigkeit gegen Desinfektions- und Reinigungsmittel erfordern. Ein weiteres Plus besteht im geringen **Gewicht** des Leichtmetalls, was unter anderem für die Montage ein wichtiges Argument ist. Dadurch dient der leichte Werkstoff als Basis für zahlreiche Anwendungen der Gebäudetechnik und findet in unserem Produktprogramm auch als Lamellenelement Verwendung. Darüber hinaus ist Aluminium ein **idealer Recyclingwerkstoff**, der im Gegensatz zu anderen Werkstoffen durch den Gebrauch keinen Wertverlust erleidet, da die in ihm gespeicherte Energie erhalten bleibt.

Physikalische Eigenschaften

- **Zugfestigkeit:** 215 N/mm²
- **Dichte:** 2,7 g/cm³
- **Elektrische Leitfähigkeit:** 34 - 38 MS/m
- **Wärmeleitfähigkeit:** 200 - 220 W/m K
- **Thermischer Längenausdehnungskoeffizient:** 23,4 x 10^{-6} K
- **Entflammbarkeit:** nicht brennbar (Baustoffklasse A1 nach DIN 4102, Teil 1)

Brüstungskanal
BRA3 60 x 110

Produktübersicht

- Deckelmaß: 80 mm
- Kanalunterteil und - oberteil separat zu bestellen
- Lieferlängen: 2.000 mm / 3.000 mm
- Farben: natureloxiert / reinweiß (RAL 9010)
- Verpackungseinheit: 8 m / 12 m
- ohne Bodenlochung

Type	Abmessung mm	Farbe	Lieferlänge mm	Art.Nr.	EUR / m	Art. gruppe
Kanalunterteil						
BRA3 60/110/80/CO	62 x 110	natureloxiert	2.000	18270	54,14	1030
BRA3 60/110/80/RW	62 x 110	reinweiß	2.000	11701	52,88	
BRA3 60/110/80/3000/CO	62 x 110	natureloxiert	3.000	E18370	54,14	
BRA3 60/110/80/3000/RW	62 x 110	reinweiß	3.000	E11301	52,88	
Kanaloberteil						
BRA3 OT/80/CO	80	natureloxiert	1.000	11735	21,41	1030
BRA3 OT/80/RW	80	reinweiß	1.000	11738	20,90	

Type	Abmessung mm	Farbe	Formteil	Art.Nr.	EUR / Stk.	Art. gruppe
Formteile						
BRA3 60/110/80/I/CO	62 x 110	natureloxiert	Inneneck (Haube)	18153	42,40	1030
BRA/S3 60/110/80/I/RW	62 x 110	reinweiß	Inneneck (Haube)	18154	42,43	
BRA3 60/110/80/A/CO	62 x 110	natureloxiert	Außeneck (Haube)	18156	42,43	1030
BRA/S3 60/110/80/A/RW	62 x 110	reinweiß	Außeneck (Haube)	18157	42,43	
BRA3 60/110/80/F/CO	62 x 110	natureloxiert	Flachwinkel (Haube)	18159	42,43	1030
BRA/S3 60/110/80/F/RW	62 x 110	reinweiß	Flachwinkel (Haube)	18160	42,43	
ESA3 60/110/80/CO	62 x 110	natureloxiert	Endstück schraubbar	E3718	13,01	1030
ESA3 60/110/80/RW	62 x 110	reinweiß	Endstück schraubbar	E3721	13,01	
BRA3 60/110/80/E-3/CO	62 x 110	natureloxiert	Endstück 3-seitig (Haube)	18087	23,36	1030
BRA3 60/110/80/E-3/RW	62 x 110	reinweiß	Endstück 3-seitig (Haube)	18088	23,36	
BRA3 60/110/80/E-4/CO	62 x 110	natureloxiert	Endstück 4-seitig (Haube)	18090	27,05	1030
BRA3 60/110/80/E-4/RW	62 x 110	reinweiß	Endstück 4-seitig (Haube)	18091	27,05	
Zubehör						
Verbindungsstifte 4 x 18 mm (4 Stk. pro Stoß)				E3904	0,21	1030
Befestigungsset für Endstücke schraubbar natureloxiert (4 Stk. pro Set)				E3905	2,01	
Befestigungsset für Endstücke schraubbar reinweiß (4 Stk. pro Set)				E3906	3,16	

Brüstungskanal
BRA3 60 x 130

Produktübersicht

- Deckelmaß: 80 mm
- Kanalunterteil und - oberteil separat zu bestellen
- Lieferlängen: 2.000 mm / 3.000 mm
- Farben: natureloxiert / reinweiß (RAL 9010)
- Verpackungseinheit: 8 m / 12 m
- ohne Bodenlochung

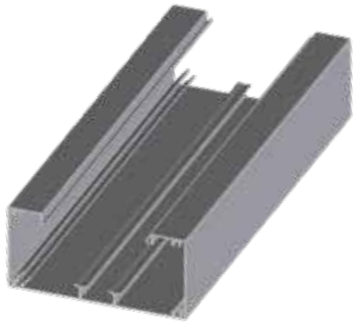

Type	Abmessung mm	Farbe	Lieferlänge mm	Art.Nr.	EUR / m	Art. gruppe
Kanalunterteil						
BRA3 60/130/80/CO	62 x 130	natureloxiert	2.000	18271	57,92	1030
BRA3 60/130/80/RW	62 x 130	reinweiß	2.000	11703	56,50	
BRA3 60/130/80/3000/CO	62 x 130	natureloxiert	3.000	E18371	57,92	
BRA3 60/130/80/3000/RW	62 x 130	reinweiß	3.000	E18372	56,50	
Kanaloberteil						
BRA3 OT/80/CO	80	natureloxiert	1.000	11735	21,41	1030
BRA3 OT/80/RW	80	reinweiß	1.000	11738	20,90	

Type	Abmessung mm	Farbe	Formteil	Art.Nr.	EUR / Stk.	Art. gruppe
Formteile						
BRA3 60/130/80/I/CO	62 x 130	natureloxiert	Inneneck (Haube)	18112	42,81	1030
BRA/S3 60/130/80/I/RW	62 x 130	reinweiß	Inneneck (Haube)	18113	42,81	
BRA3 60/130/80/A/CO	62 x 130	natureloxiert	Außeneck (Haube)	18000	42,81	1030
BRA/S3 60/130/80/A/RW	62 x 130	reinweiß	Außeneck (Haube)	18001	42,81	
BRA3 60/130/80/F/CO	62 x 130	natureloxiert	Flachwinkel (Haube)	18101	42,81	1030
BRA/S3 60/130/80/F/RW	62 x 130	reinweiß	Flachwinkel (Haube)	18102	42,81	
ESA3 60/130/80/CO	62 x 130	natureloxiert	Endstück schraubbar	E3722	14,42	1030
ESA3 60/130/80/RW	62 x 130	reinweiß	Endstück schraubbar	E3725	14,42	
BRA3 60/130/80/E-3/CO	62 x 130	natureloxiert	Endstück 3-seitig (Haube)	18100	23,41	1030
BRA3 60/130/80/E-3/RW	62 x 130	reinweiß	Endstück 3-seitig (Haube)	18184	23,41	
BRA3 60/130/80/E-4/CO	62 x 130	natureloxiert	Endstück 4-seitig (Haube)	18093	30,74	1030
BRA3 60/130/80/E-4/RW	62 x 130	reinweiß	Endstück 4-seitig (Haube)	18185	30,74	
Zubehör						
Verbindungsstifte 4 x 18 mm (4 Stk. pro Stoß)				E3904	0,21	1030
Befestigungsset für Endstücke schraubbar natureloxiert (4 Stk. pro Set)				E3905	2,01	
Befestigungsset für Endstücke schraubbar reinweiß (4 Stk. pro Set)				E3906	3,16	

Brüstungskanal
BRA3 60 x 170

Produktübersicht

- Deckelmaß: 80 mm
- Kanalunterteil und - oberteil separat zu bestellen
- Lieferlängen: 2.000 mm / 3.000 mm
- Farben: natureloxiert / reinweiß (RAL 9010)
- Verpackungseinheit: 8 m / 12 m
- ohne Bodenlochung

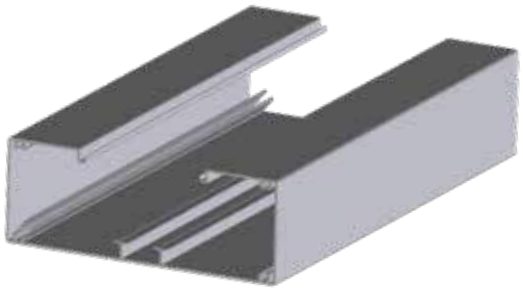

Type	Abmessung mm	Farbe	Lieferlänge mm	Art.Nr.	EUR / m	Art. gruppe
Kanalunterteil						
BRA3 60/170/80/CO	62 x 170	natureloxiert	2.000	12754	74,66	1030
BRA3 60/170/80/RW	62 x 170	reinweiß	2.000	18145	73,44	
BRA3 60/170/80/3000/CO	62 x 170	natureloxiert	3.000	E18373	74,66	
BRA3 60/170/80/3000/RW	62 x 170	reinweiß	3.000	E18374	73,44	
Kanaloberteil						
BRA3 OT/80/CO	80	natureloxiert	1.000	11735	21,41	1030
BRA3 OT/80/RW	80	reinweiß	1.000	11738	20,90	

Type	Abmessung mm	Farbe	Formteil	Art.Nr.	EUR / Stk.	Art. gruppe
Formteile						
BRA3 60/170/80/I/CO	62 x 170	natureloxiert	Inneneck (Haube)	12755	43,20	1030
BRA/S3 60/170/80/I/RW	62 x 170	reinweiß	Inneneck (Haube)	18115	43,20	
BRA3 60/170/80/A/CO	62 x 170	natureloxiert	Außeneck (Haube)	12756	43,20	1030
BRA/S3 60/170/80/A/RW	62 x 170	reinweiß	Außeneck (Haube)	18003	43,20	
BRA3 60/170/80/F/CO	62 x 170	natureloxiert	Flachwinkel (Haube)	12758	43,20	1030
BRA/S3 60/170/80/F/RW	62 x 170	reinweiß	Flachwinkel (Haube)	18104	43,20	
ESA3 60/170/80/CO	62 x 170	natureloxiert	Endstück schraubbar	E3726	16,25	1030
ESA3 60/170/80/RW	62 x 170	reinweiß	Endstück schraubbar	E3729	16,25	
BRA3 60/170/80/E-3/CO	62 x 170	natureloxiert	Endstück 3-seitig (Haube)	12757	23,60	1030
BRA3 60/170/80/E-3/RW	62 x 170	reinweiß	Endstück 3-seitig (Haube)	18186	23,60	
BRA3 60/170/80/E-4/CO	62 x 170	natureloxiert	Endstück 4-seitig (Haube)	18096	31,88	1030
BRA3 60/170/80/E-4/RW	62 x 170	reinweiß	Endstück 4-seitig (Haube)	18187	31,88	
Zubehör						
Verbindungsstifte 4 x 18 mm (4 Stk. pro Stoß)				E3904	0,21	1030
Befestigungsset für Endstücke schraubbar natureloxiert (4 Stk. pro Set)				E3905	2,01	
Befestigungsset für Endstücke schraubbar reinweiß (4 Stk. pro Set)				E3906	3,16	

Brüstungskanal
BRA3 80 x 200

Produktübersicht

- Deckelmaß: 80 mm
- Kanalunterteil und - oberteil separat zu bestellen
- Lieferlänge: 2.000 mm
- Farben: natureloxiert / reinweiß (RAL 9010)
- Verpackungseinheit: 4 m
- ohne Bodenlochung

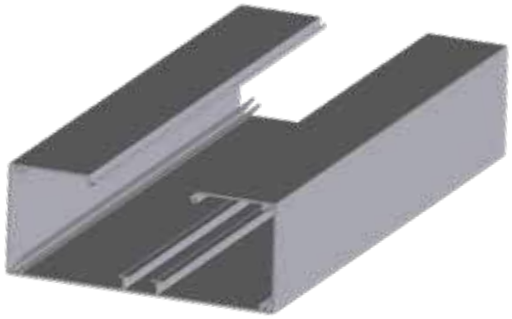

Type	Abmessung mm	Farbe	Lieferlänge mm	Art.Nr.	EUR / m	Art. gruppe
Kanalunterteil						
BRA3 80/200/80/CO	80 x 200	natureloxiert	2.000	E3712	106,71	1030
BRA3 80/200/80/RW	80 x 200	reinweiß	2.000	E3714	104,09	
Kanaloberteil						
BRA3 OT/80/CO	80	natureloxiert	1.000	11735	21,41	1030
BRA3 OT/80/RW	80	reinweiß	1.000	11738	20,90	

Type	Abmessung mm	Farbe	Formteil	Art.Nr.	EUR / Stk.	Art. gruppe
Formteile						
IWA3 80/200/80/CO	80 x 200	natureloxiert	Inneneck (Gehrung)	E3769	118,64	1030
IWA3 80/200/80/RW	80 x 200	reinweiß	Inneneck (Gehrung)	E3772	118,64	
AWA3 80/200/80/CO	80 x 200	natureloxiert	Außeneck (Gehrung)	E3245	118,64	1030
AWA3 80/200/80/RW	80 x 200	reinweiß	Außeneck (Gehrung)	E3248	118,64	
FWA3 80/200/80/CO	80 x 200	natureloxiert	Flachwinkel (Gehrung)	E3757	118,64	1030
FWA3 80/200/80/RW	80 x 200	reinweiß	Flachwinkel (Gehrung)	E3760	118,64	
ESA3 80/200/80/CO	80 x 200	natureloxiert	Endstück schraubbar	E3742	20,88	1030
ESA3 80/200/80/RW	80 x 200	reinweiß	Endstück schraubbar	E3745	20,88	

Zubehör			
Verbindungsstifte 4 x 18 mm (4 Stk. pro Stoß)	E3904	0,21	1030
Befestigungsset für Endstücke schraubbar natureloxiert (4 Stk. pro Set)	E3905	2,01	
Befestigungsset für Endstücke schraubbar reinweiß (4 Stk. pro Set)	E3906	3,16	

Brüstungskanal
BRA3 80 x 200 DUO

Produktübersicht

- Deckelmaß: 80 mm
- Kanalunterteil und - oberteil separat zu bestellen
- Lieferlänge: 2.000 mm
- Farben: natureloxiert / reinweiß (RAL 9010)
- Verpackungseinheit: 4 m
- ohne Bodenlochung
- Mitteltrennsteg gestanzt, pro Meter 2 LL 20 x 50 mm

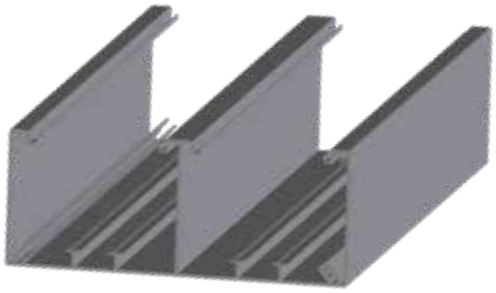

Type	Abmessung mm	Farbe	Lieferlänge mm	Art.Nr.	EUR / m	Art. gruppe
Kanalunterteil						
BRA3 80/200/80/DUO/CO	80 x 200	natureloxiert	2.000	E3715	118,34	1030
BRA3 80/200/80/DUO/RW	80 x 200	reinweiß	2.000	E3717	115,43	
Kanaloberteil						
BRA3 OT/80/CO	80	natureloxiert	1.000	11735	21,41	1030
BRA3 OT/80/RW	80	reinweiß	1.000	11738	20,90	

Type	Abmessung mm	Farbe	Formteil	Art.Nr.	EUR / Stk.	Art. gruppe
Formteile						
IWA3 80/200/80/DUO/CO	80 x 200	natureloxiert	Inneneck (Gehrung)	E3773	132,18	1030
IWA3 80/200/80/DUO/RW	80 x 200	reinweiß	Inneneck (Gehrung)	E3776	132,18	
AWA3 80/200/80/DUO/CO	80 x 200	natureloxiert	Außeneck (Gehrung)	E3249	132,18	1030
AWA3 80/200/80/DUO/RW	80 x 200	reinweiß	Außeneck (Gehrung)	E3252	132,18	
FWA3 80/200/80/DUO/CO	80 x 200	natureloxiert	Flachwinkel (Gehrung)	E3761	132,18	1030
FWA3 80/200/80/DUO/RW	80 x 200	reinweiß	Flachwinkel (Gehrung)	E3764	132,18	
ESA3 80/200/80/CO	80 x 200	natureloxiert	Endstück schraubbar	E3742	20,88	1030
ESA3 80/200/80/RW	80 x 200	reinweiß	Endstück schraubbar	E3745	20,88	

Zubehör			
Verbindungsstifte 4 x 18 mm (4 Stk. pro Stoß)	E3904	0,21	1030
Befestigungsset für Endstücke schraubbar natureloxiert (4 Stk. pro Set)	E3905	2,01	
Befestigungsset für Endstücke schraubbar reinweiß (4 Stk. pro Set)	E3906	3,16	

Micro-Geräteeinbaukanal
MBRA3 62 x 62

Produktübersicht

- Deckelmaß: 45 mm
- Kanalunterteil und - oberteil separat zu bestellen
- Lieferlänge: 2.000 mm
- Farben: natureloxiert / reinweiß (RAL 9010)
- Verpackungseinheit: 16 m
- ohne Bodenlochung

Type	Abmessung mm	Farbe	Lieferlänge mm	Art.Nr.	EUR / m	Art. gruppe
Kanalunterteil						
MBRA 62/62/45/CO	62 x 62	natureloxiert	2.000	18200	41,31	1030
MBRA 62/62/45/RW	62 x 62	reinweiß	2.000	18201	40,63	
Kanaloberteil						
MBRA OT/45/CO	45	natureloxiert	1.000	5451	21,82	1030
MBRA OT/45/RW	45	reinweiß	1.000	5452	21,27	

Type	Abmessung mm	Farbe	Formteil	Art.Nr.	EUR / Stk.	Art. gruppe
Formteile						
MBRA 62/62/45/I/CO	62 x 62	natureloxiert	Inneneck (Haube)	18208	29,88	1030
MBRA 62/62/45/I/RW	62 x 62	reinweiß	Inneneck (Haube)	18209	48,31	
MBRA 62/62/45/A/CO	62 x 62	natureloxiert	Außeneck (Haube)	18214	29,88	1030
MBRA 62/62/45/A/RW	62 x 62	reinweiß	Außeneck (Haube)	18215	48,31	
MESA 62/62/45/CO	62 x 62	natureloxiert	Endstück schraubbar	18256	16,15	1030
MESA 62/62/45/RW	62 x 62	reinweiß	Endstück schraubbar	E3787	16,15	
Zubehör						
Verbindungsstifte 4 x 18 mm (3 Stk. pro Stoß)				E3904	0,21	1030
Befestigungsset für Endstücke schraubbar natureloxiert (4 Stk. pro Set)				E3905	2,01	
Befestigungsset für Endstücke schraubbar reinweiß (4 Stk. pro Set)				E3906	3,16	

DUO-Kanal auf Anfrage erhältlich.

Säulensysteme
Anschlussplatten

Produktübersicht

- Säulen in folgenden Abmessungen erhältlich: 60 x 110, 60 x 130, 62 x 62
- Kanalunterteil und - oberteil separat zu bestellen
- Lieferlänge: 2.000 mm
- Farben: natureloxiert / reinweiß (RAL 9010)
- ohne Bodenlochung

Säulensystem BRA3 60x110

Type	Abmessung mm	Farbe	Ausführung	Art.Nr.	EUR / Stk.	Art. gruppe
Bodenanschlussplatten						
BRA-BAP-1 60/110/80 CO	180 x 132 x 17	natureloxiert	1-fach	18541	218,63	1030
BRA-BAP-1 60/110/80 RW	180 x 132 x 17	reinweiß	1-fach	18545	auf Anfrage	
BRA-BAP-2 60/110/80 CO	200 x 200 x 17	natureloxiert	2-fach	18543	272,25	1030
BRA-BAP-2 60/110/80 RW	200 x 200 x 17	reinweiß	2-fach	18547	auf Anfrage	
Kopfabdeckungen						
BRA3 60/110/80/E-4/CO		natureloxiert	Kopfabdeckung 1-fach	18090	27,05	1030
BRA3 60/110/80/E-4/RW		reinweiß	Kopfabdeckung 1-fach	18091	27,05	
BRA-DKA 60/110/80 CO		natureloxiert	Doppelkopfabdeckung	18462	68,43	1030
BRA-DKA 60/110/80 RW		reinweiß	Doppelkopfabdeckung	18392	68,43	
Teleskopbefestigung						
BRA-KP 60/110/80	Kopfplatte Konter-Befestigung bei 1-fach und 2-fach Säule			18473	64,51	1030
UNIVERSAL TELESKOP	Teleskop Montageeinheit bis 300 mm stufenlos verstellbar			8225	100,29	1030

Säulensysteme
Anschlussplatten

Säulensystem BRA3 60x130

Type	Abmessung mm	Farbe	Ausführung	Art.Nr.	EUR / Stk.	Art. gruppe
Bodenanschlussplatten						
BRA-BAP-1 60/130/80 CO	200 x 132 x 17	natureloxiert	1-fach	18542	218,63	1030
BRA-BAP-1 60/130/80 RW	200 x 132 x 17	reinweiß	1-fach	18546	auf Anfrage	
BRA-BAP-2 60/130/80 CO	200 x 200 x 17	natureloxiert	2-fach	18544	272,25	1030
BRA-BAP-2 60/130/80 RW	200 x 200 x 17	reinweiß	2-fach	18548	auf Anfrage	
Kopfabdeckungen						
BRA3 60/130/80/E-4/CO		natureloxiert	Kopfabdeckung 1-fach	18093	30,74	1030
BRA3 60/130/80/E-4/RW		reinweiß	Kopfabdeckung 1-fach	18185	30,74	
BRA-DKA 60/130/80 CO		natureloxiert	Doppelkopfabdeckung	18463	69,01	1030
BRA-DKA 60/130/80 RW		reinweiß	Doppelkopfabdeckung	18393	69,01	
Kopfabdeckungen für Teleskop-Befestigung						
BRA-KP 60/130/80	Kopfplatte Konter-Befestigung bei 1-fach und 2-fach Säule			18474	64,51	1030
UNIVERSAL TELESKOP	Teleskop Montageeinheit bis 300 mm stufenlos verstellbar			8225	100,29	1030

Säulensystem MBRA 62x62

Type	Abmessung mm	Farbe	Ausführung	Art.Nr.	EUR / Stk.	Art. gruppe
Bodenanschlussplatten						
BRA-BAP-1 62/62/45 CO	180 x 132 x 17	natureloxiert	1-fach	18461	109,69	1030
BRA-BAP-1 62/62/45 RW	180 x 132 x 17	reinweiß	1-fach	18460	109,69	
Kopfabdeckungen						
MESA 62/62/45/E-4/CO		natureloxiert	Kopfabdeckung	18256	16,15	1030
MESA 62/62/45/E-4/RW		reinweiß	Kopfabdeckung	E3787	16,15	
Kopfabdeckungen für Teleskop-Befestigung						
BRA-KP 62/62/45	Kopfplatte Konter-Befestigung			18477	64,51	1030
UNIVERSAL TELESKOP	Teleskop Montageeinheit bis 300 mm stufenlos verstellbar			8225	100,29	1030

Universalteleskop für Deckenanbindung

Zubehör
Brüstungskanäle aus Aluminium

Type	Bezeichnung	Art.Nr.	EUR / Stk.	Art. gruppe
Gerätedosen				
GED 50	Gerätedose 1-fach, blau für BRA Kanäle, Höhe 50 mm	1261	6,19	1010
GED 50/2	Gerätedose 2-fach, blau für BRA Kanäle, Höhe 50 mm	1280	12,38	
GDX/P	Frontgerätedose 1-fach für BRA Kanäle, Höhe 47 mm	3677	7,30	1010
GDX/P/DATA	Frontgerätedose für Datentechnik für BRA Kanäle, Höhe 47 mm	13677	11,47	
GDX/P2	Frontgerätedose 2-fach für BRA-Kanäle, Höhe 47 mm	3678	14,63	
DH 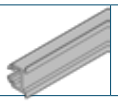	Dosenbrücke (rastbares Adapterprofil für den Einbau von bodenbefestigten Gerätedosen in Kanäle der Serie BRA3, Höhe 80 mm, 2.000 mm lang)	1494	3,00 / m	1010
CAT 50	Montagebügel für CAT 5 Datendose ohne Trennscheibe	E3822	9,27	1010
ZF1	CEE Einbaurahmen zum Aufbau von CEE Steckdosen, 5x16 A und 5x32 A auf Gerätedosen, inkl. 4 Schrauben	1263	10,18	1010
AM 1385	CEE Anbausteckdose 5x16A	E3241	37,85	1010
AM 1276	CEE Anbausteckdose 5x32A	E3242	59,96	
EM	Erdungsleitung mit Ringkabelschuh	1641	2,45	1030
EK	Erdungsanschlussklemme	E3240	18,93	
Trennstege			EUR / m	
TRENN 60 extra	2- fach rastbarer Trennsteg, Höhe 60 mm, Kunststoff Lieferlänge 2.000 mm	1456	3,86	1010

Zubehör
Adapterrahmen M45

Type	Bezeichnung	Art.Nr.	EUR / Stk.	Art. gruppe
Adapterrahmen M45, Beschriftungsfeld horizontale Montage				
M45 AR 1 H CO	Adapterrahmen 1-fach alu lackiert	4684	19,10	1040
M45 AR 1 H RW	Adapterrahmen 1-fach reinweiß	4683	9,34	1040
M45 AR 2 H CO	Adapterrahmen 2-fach alu lackiert	4671	24,93	1040
M45 AR 2 H RW	Adapterrahmen 2-fach reinweiß	4658	15,26	1040
M45 AR 3 H CO	Adapterrahmen 3-fach alu lackiert	4672	25,82	1040
M45 AR 3 H RW	Adapterrahmen 3-fach reinweiß	4661	15,62	1040
Adapterrahmen M45, Beschriftungsfeld vertikale Montage				
M45 AR 1 V CO	Adapterrahmen 1-fach alu lackiert	4686	20,34	1040
M45 AR 1 V RW	Adapterrahmen 1-fach reinweiß	4685	10,48	1040
M45 AR 2 V CO	Adapterrahmen 2-fach alu lackiert	4673	26,73	1040
M45 AR 2 V RW	Adapterrahmen 2-fach reinweiß	4664	17,15	1040
M45 AR 3 V CO	Adapterrahmen 3-fach alu lackiert	4674	27,45	1040
M45 AR 3 V RW	Adapterrahmen 3-fach reinweiß	4667	17,55	1040

Im Katalogteil **„Schalterprogramme“** finden Sie unsere gesamte Produktpalette vom Schalterprogramm **M45**.

Stahlblechkanal-Systeme

Type	Abmessung mm	Länge mm	Farbe	VPE	Art.Nr.	EUR / m	Art. gruppe
Kanalunterteil BRS3							
BRS3 60x110/80 UT RW	62x110	2.000	reinweiß	4 m	11783	45,25	1020
BRS3 60x110/80 UT VERZ	62x110	2.000	verzinkt	4 m	11785	24,85	
BRS3 60x130/80 UT RW	60x130	2.000	reinweiß	4 m	11726	56,80	1020
BRS3 60x130/80 UT VERZ	60x130	2.000	verzinkt	4 m	11728	27,00	
BRS3 60x170/80 UT RW	60x170	2.000	reinweiß	4 m	11748	62,90	1020
BRS3 60x170/80 UT VERZ	60x170	2.000	verzinkt	4 m	11750	34,60	
BRS3 80x200/80 UT RW	80x200	2.000	reinweiß	4 m	11659	79,00	1020
BRS3 80x200/80 UT VERZ	80x200	2.000	verzinkt	4 m	11661	40,85	
Kanaloberteil BRS3, Deckelmaß 80 mm							
BRS3 OT/80 RW		2.000	reinweiß	16 m	11719	29,80	1020
BRS3 OT/80 VERZ		2.000	verzinkt	16 m	11721	16,80	

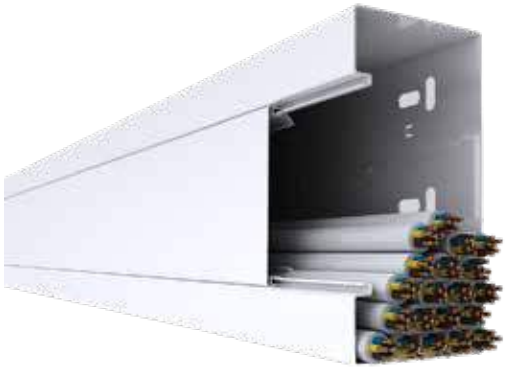

Stahlblechkanal-Systeme

Type	Abmessung mm	Länge mm	Farbe	VPE	Art.Nr.	EUR / m	Art. gruppe
Ober- und Unterteil MINI/S & LFS							
MINI/S 15x30 RW	15x30	2.000	reinweiß	30 m	24605	24,30	1020
MINI/S 15x30 VERZ	15x30	2.000	verzinkt	30 m	4605	13,95	
MINI/S 30x30 RW	30x30	2.000	reinweiß	32 m	24610	27,50	1020
MINI/S 30x30 VERZ	30x30	2.000	verzinkt	32 m	4610	15,70	
LFS 40x40 RW	40x40	2.000	reinweiß	12 m	2748	33,30	1020
LFS 40x40 VERZ	40x40	2.000	verzinkt	12 m	2742	17,80	
LFS 40x60 RW	40x60	2.000	reinweiß	12 m	2301	37,80	1020
LFS 40x60 VERZ	40x60	2.000	verzinkt	12 m	2300	21,65	
LFS 60x60 RW	60x60	2.000	reinweiß	8 m	2303	41,10	1020
LFS 60x60 VERZ	60x60	2.000	verzinkt	8 m	2302	23,75	
LFS 60x100 RW	60x100	2.000	reinweiß	4 m	2305	51,85	1020
LFS 60x100 VERZ	60x100	2.000	verzinkt	4 m	2304	30,05	

Verbinder				
USV 60 - Stossverbinder für Serie LFS, H = 60 mm	20 Stk.	2959	2,05 / Stk.	1020
USV 62 - Stossverbinder für Serie BRS3, H = 62 mm	20 Stk.	2915	2,05 / Stk.	
USV 80 - Stossverbinder für Serie BRS3, H = 80 mm	20 Stk.	2947	2,15 / Stk.	

Formteile (Innenecken, Außenecken,...) für alle Kanaltypen und RAL-Sonderfarben sind auf Anfrage erhältlich.