Unterkonstruktion
Trapezblechdach „DS-.6aN“

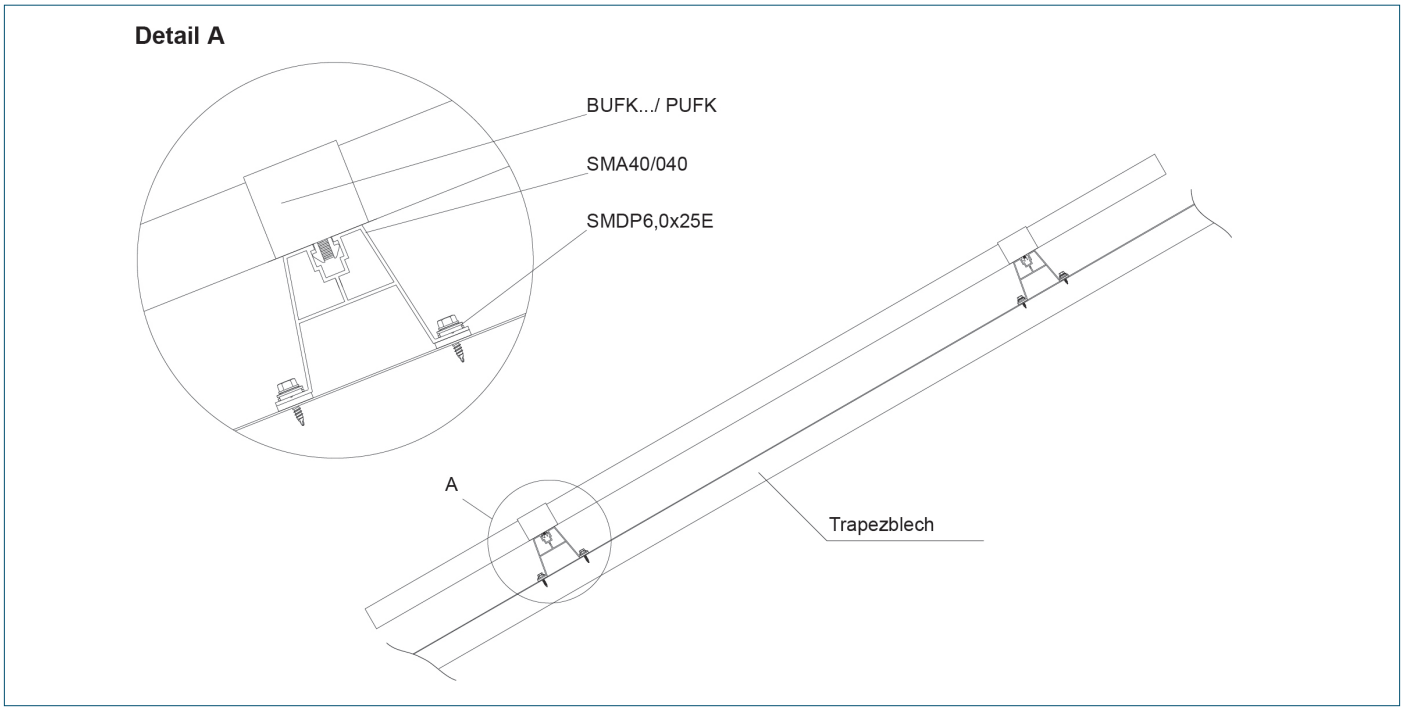

Komponenten Trapezblechdach „DS-V6aN“ bzw. „DS-H6aN“

Type	Beschreibung	
SMA40/040	Aluminium-Montageschiene Trapezblech B = 114 mm, H = 40 mm, L = 400 mm	
SMDP6,0x25E	Bohrschraube mit Dichtung M6x25 Edelstahl	
BUFK...	Seitenklemme „click“ für PV-Modul Höhe 30 mm bis 40 mm Aluminium	

Type	Beschreibung	
PUFK	Universalmittelklemme „click“ für PV-Modul Aluminium	
PUPK	Erdungsunterlegscheibe für Mittelhalterung Edelstahl	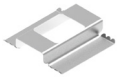

www.elitec.at

elitec Elektrotechnik Handelsges.m.b.H.

ZENTRALE

6020 Innsbruck
Griesauweg 35 a
T +43 512 33 4 21
elitec.innsbruck@elitec.at

1220 Wien
Rudolf-Hausner-Gasse 12
T +43 1 734 27 47
elitec.wien@elitec.at

8054 Graz
Zahläckerweg 38
T +43 316 25 34 38
elitec.graz@elitec.at

9020 Klagenfurt
Gerberweg 71
T +43 463 35 2 36
elitec.klagenfurt@elitec.at

4064 Linz-Oftering
Grillparzer Straße 44
T +43 7243 52 0 30
elitec.linz@elitec.at