AEC-BOT E30616

Verbindung Kaltleiter und Endabschluss Niedrigtemperatur-Heizleitungen ELSR-BOT, ELP-Si, ELP-FEP, ELP-PFA für Temperaturbereich 65°C eingeschaltet und 80°C ausgeschaltet

empfohlenes Werkzeug:

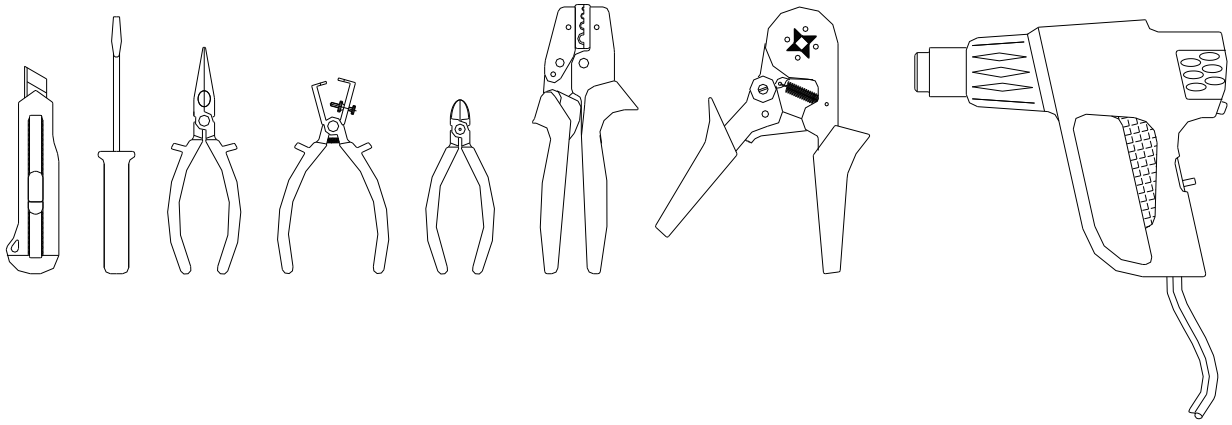

Stückliste Verbindungs- und Endabschlussset für ELSR-BO, ELP-Si, ELP-FEP, ELP-PFA			
a	1 Stück	Schrumpfschlauch Di=13,0/4,1 mm	schwarz, 150 mm
b	2 Stück	Schrumpfschlauch Di=3,2 mm	schwarz, 25 mm
c	1 Stück	Schrumpfschlauch Di=1,6mm	grün/gelb, 60 mm
d	2 Stück	Schrumpfschlauch Di=6,4mm	schwarz, 35mm
e	1 Stück	Schrumpfschlauch Di=6,4mm	grün/gelb, 35 mm
f	3 Stück	Nickel – Hülse 4,0x0,4x9,0 mm blank	
g	1 Stück	Schrumpfschlauch Di=12.7 mm	schwarz, 70 mm
h	2 Stück	Schrumpfschlauch Di=9,5 mm	schwarz, 25 mm
i	2 Stück	Aderendhülse, 1,5 mm²	schwarz
k	1 Stück	1,5/2,5mm² Stiftkabelschuh	
l	1 Stück	Silikondichtband 150 mm	
m	1 Stück	Silikondichtband 50 mm	

Arbeiten dürfen nur von autorisiertem Fachpersonal durchgeführt werden!

Nach Abschluss der Arbeiten ist der Isolationswiderstand zu prüfen!

1. Vorbereitung Heizkabel ELSR-BOT

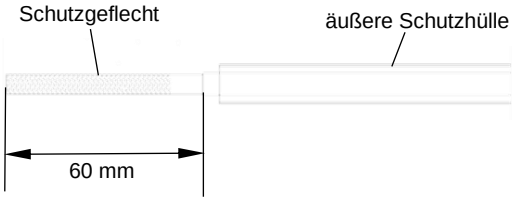

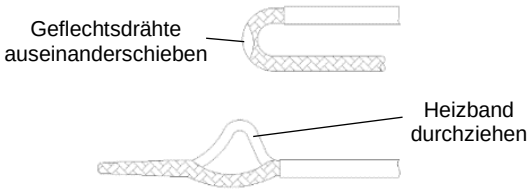

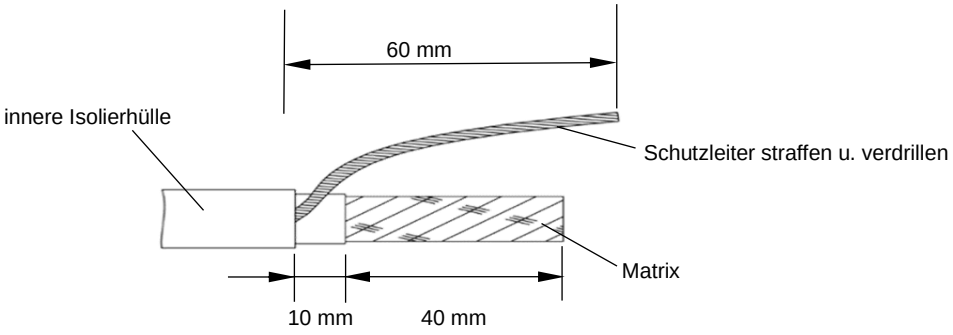

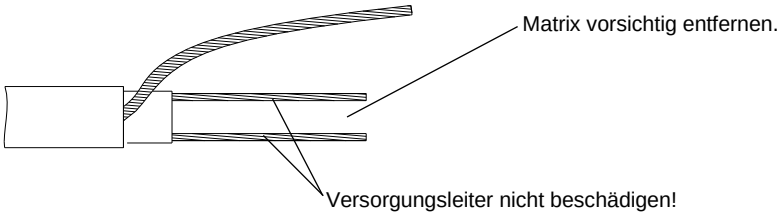

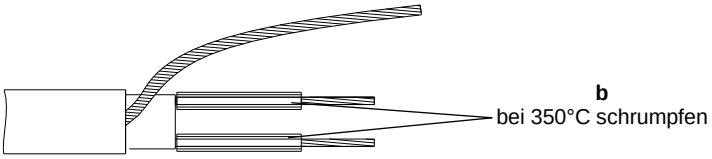

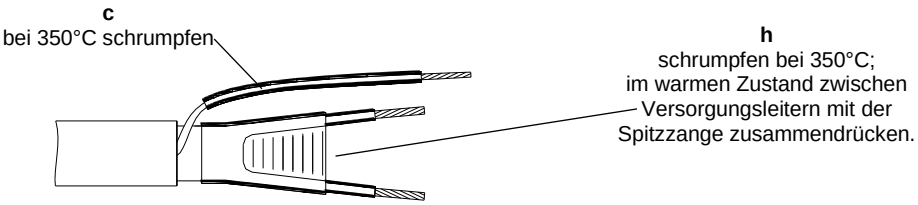

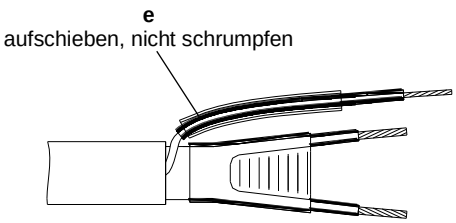

2. Vorbereitung Anschlussleitung

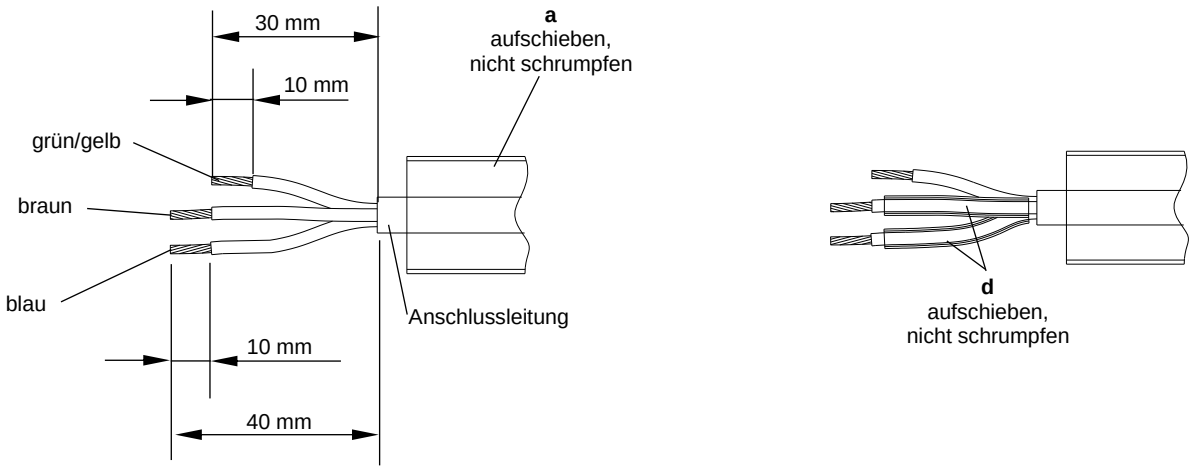

3. Verbindung Heizkabel - Anschlussleitung

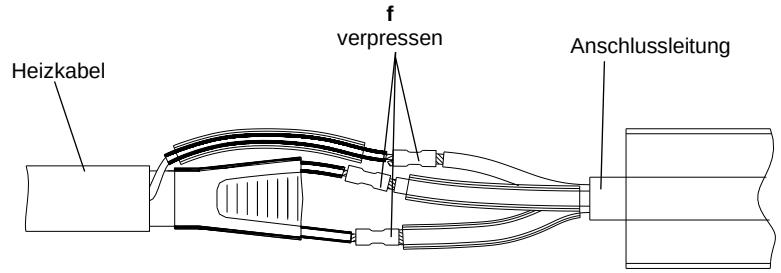

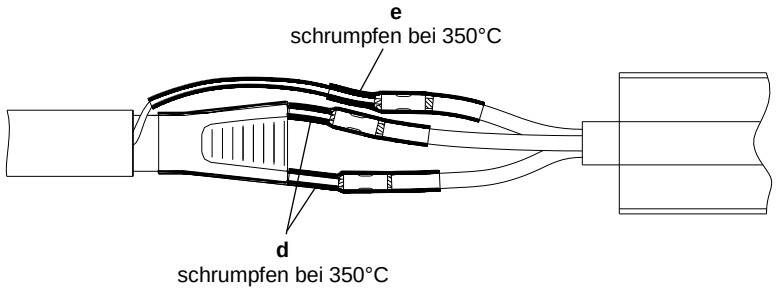

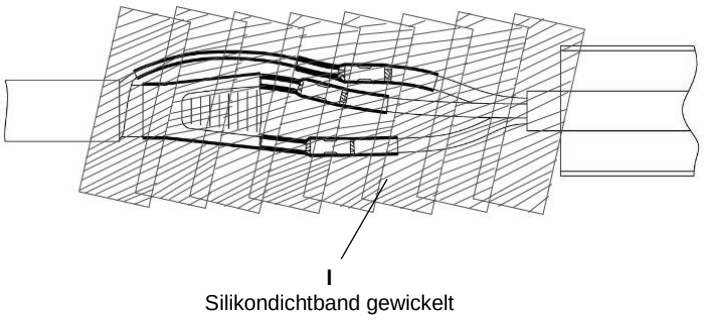

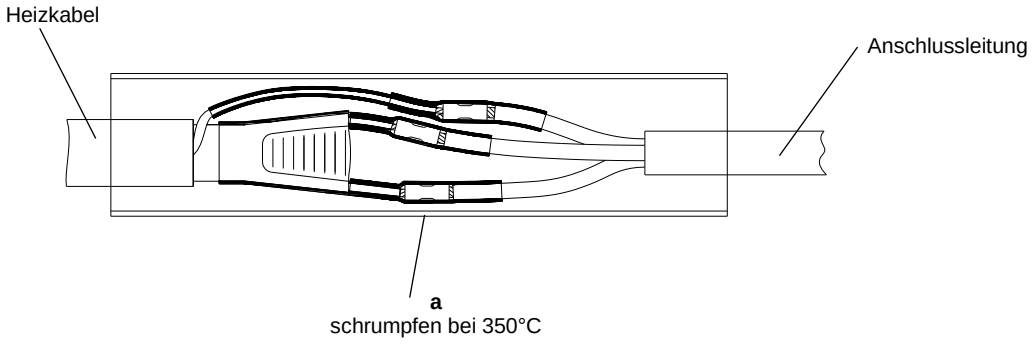

4. Detail Endabschluss Heizkabel ELSR

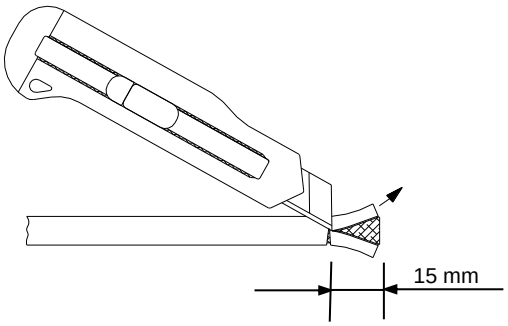

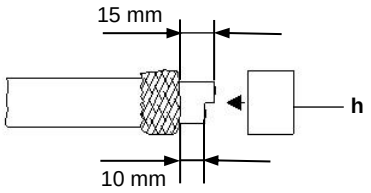

Schrumpfen bei 350°C, überstehendes Ende im warmen Zustand mit Spitzzange zusammendrücken

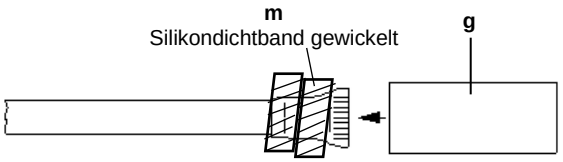

Schrumpfen bei 350°C, überstehendes Ende im warmen Zustand mit Spitzzange zusammendrücken
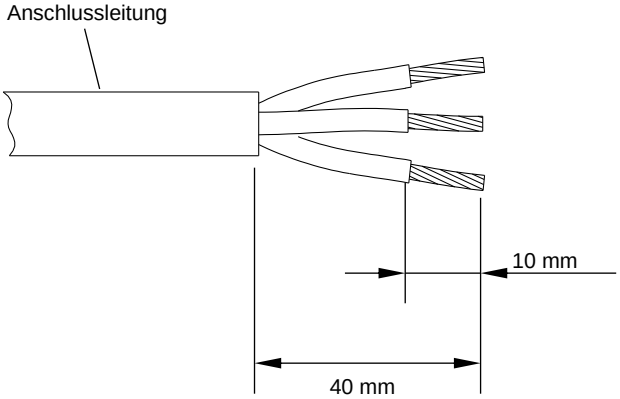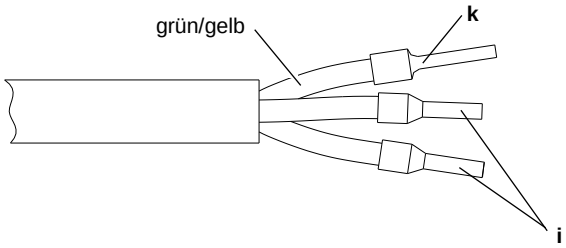
5. Detail Anschlussleitung